平成20年度 ＣＡＤ利用技術者試験

１級（機械）［前期］筆記試験解答

設問	解答
1	D
2	G
3	J
4	M
5	E
6	E
7	G
8	D
9	H
10	K
11	F
12	J
13	L
14	B
15	O
16	H
17	L
18	M
19	C
20	E
21	B
22	E
23	I
24	O
25	L

平成20年度 ＣＡＤ利用技術者試験
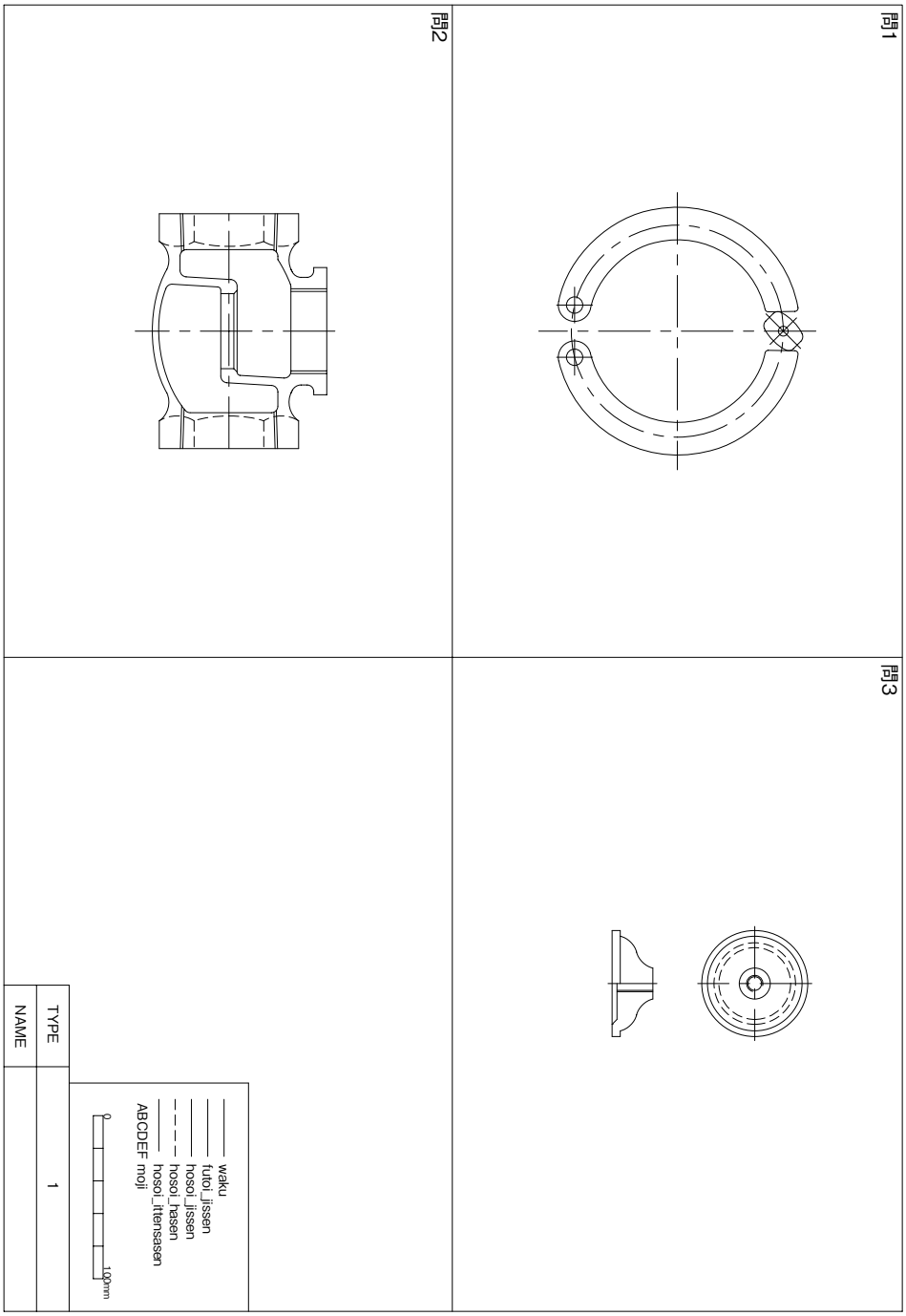
１級（機械）［前期］実技試験解答例